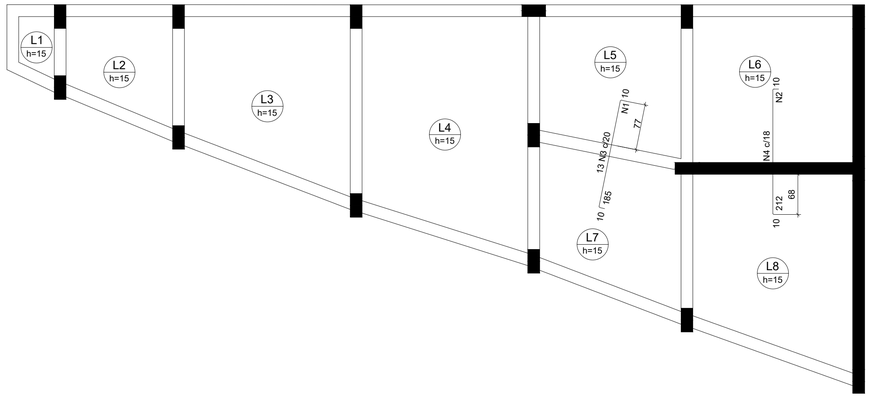

Armação negativa das lajes do pavimento Pavimento Rua caxambu (Eixo Y)

escala 1:50

Armaduras de distribuição	
Armadura	Armadura de distribuição
N3	11 N1 ø5.0 c/17 C=264
N4	13 N2 ø5.0 c/17 C=290

DETALHE DA ARMADURA SUPERIOR DE CONTINUIDADE DA LAJE E MONTAGEM DA ARMADURA DE DISTRIBUIÇÃO

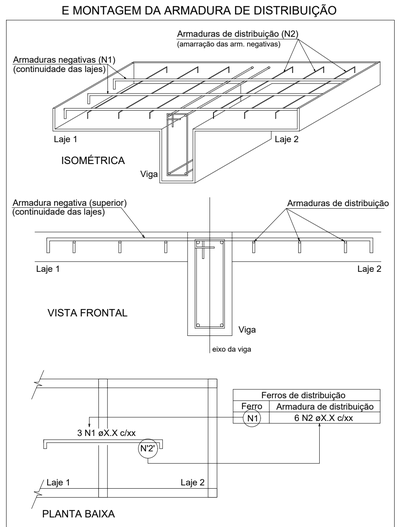

Ferros de distribuição	
Ferro	Armadura de distribuição
N1	6 N2 øX.X c/xx

NOTA: A ARMADURA DE DISTRIBUIÇÃO DAS CONTINUIDADES DEVE SER ININTERRUPTA E COM TRASPASSE (CASO HAJA EMENDAS).

RELAÇÃO DO AÇO

Negativos Y Positivos X Positivos Y

AÇO	N	DIAM (mm)	QUANT	C.UNIT (cm)	C.TOTAL (cm)
CA60	1	5.0	11	264	2904
	2	5.0	13	290	3770
CA50	3	8.0	13	201	2613
	4	8.0	16	228	3648
	5	8.0	6	VAR	VAR
	6	8.0	5	VAR	VAR
	7	8.0	5	214	1070
	8	8.0	4	VAR	VAR
	9	8.0	28	314	8792
	10	8.0	5	VAR	VAR
	11	8.0	5	VAR	VAR
	12	8.0	8	273	2184
	13	8.0	26	304	7904
	14	8.0	5	VAR	VAR
	15	8.0	10	VAR	VAR
	16	8.0	5	VAR	VAR
	17	8.0	3	VAR	VAR
	18	8.0	9	VAR	VAR
	19	8.0	14	VAR	VAR
	20	8.0	14	VAR	VAR
	21	8.0	12	VAR	VAR
	22	8.0	14	280	3920
	23	8.0	12	VAR	VAR
	24	8.0	14	VAR	VAR

RESUMO DO AÇO

AÇO	DIAM (mm)	C.TOTAL (m)	PESO + 10% (kg)
CA50	8.0	620.6	269.4
CA60	5.0	66.7	11.3

PESO TOTAL (kg)	
CA50	269.4
CA60	11.3

Volume de concreto (C-25) = 6.80 m³
Área de forma = 45.33 m²

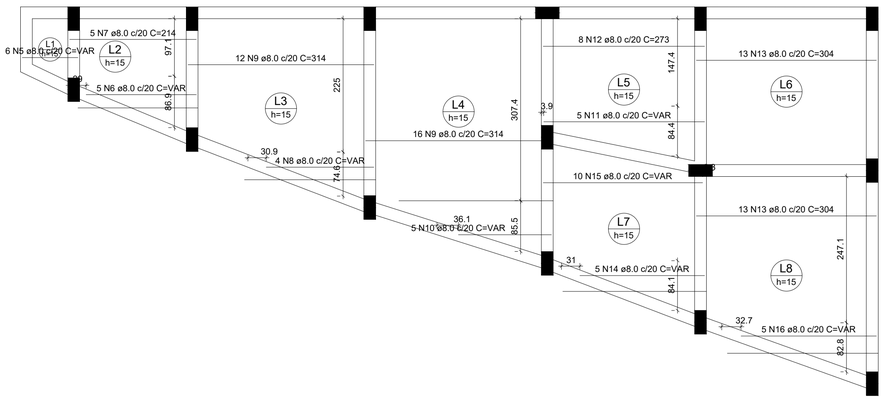

Armação positiva das lajes do pavimento Pavimento Rua caxambu (Eixo X)

escala 1:50

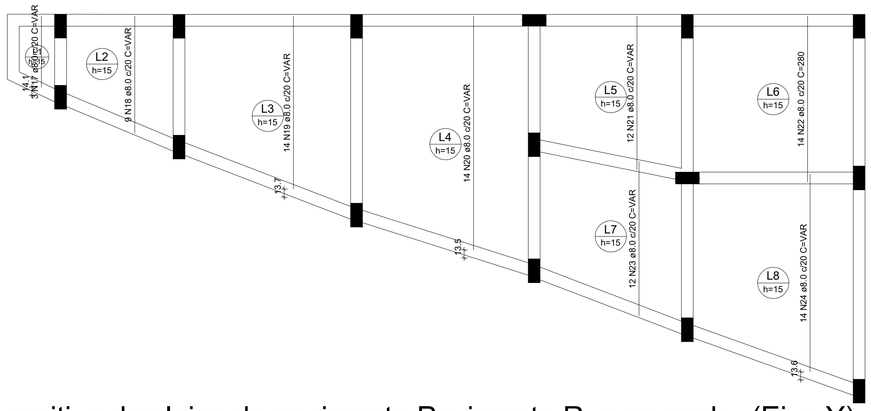

Armação positiva das lajes do pavimento Pavimento Rua caxambu (Eixo Y)

NOTAS GERAIS

escala 1:50

1 - O CONCRETO A SER UTILIZADO PARA PILARES, VIGAS, ESCADAS E LAJES SERÁ COM RESISTENCIA Fck>= 25,0 MPa.
2 - UNIDADE PARA COTAS cm.
3 - O COBRIMENTO A SER UTILIZADO É DE 3,0 cm
4 - AS ARMADURAS DEVERÃO ESTAR APOIADAS SOBRE ESPAÇADORES DE 3,0 cm EM CASO DE VIGAS E PILARES E 1,0 cm EM CASO DE LAJES.
5 - PARA ESTRUTURAS DE VÃO LIVRE,TIPO LAJES E VIGAS USAR "CONTRA-FLECHAS DE 2,0 cm (CONFORME NORMA TÉCNICA NBR-6118)
6 - SEGUIR RIGOROSAMENTE AS NORMAS GERAIS DA NBR-6118 PARA EXECUÇÃO DAS ESTRUTURAS EM CONCRETO ARMADO
7 - QUALQUER MUDANÇA A SER REALIZADA NESTE PROJETO, DEVERÁ SER COMUNICADA E AUTORIZADA POR ESCRITO PELO AUTOR DO MESMO
8 - OS PONTOS ASSINALADOS NO PROJETO COMO DEMOLIÇÃO RIGOROSAMENTE DEVERÃO SER EXECUTADOS COM PREVIO CONHECIMENTO DO AUTOR DO PROJETO E ACOMPANHAMENTO DO MESMO.
9 - CONVENÇÕES:
PILAR QUE NASCE
PILAR QUE MORRE
PILAR QUE CONTINUA

JOÃO MONLEVADE
PREFEITURA MUNICIPAL
Administração 2021-2024

PAVIMENTO: RUA CAXAMBU	PRANCHA DE: LOCAÇÃO DE PILARES / BLOCOS / TUBULÕES
OBJETO: PROJETO DE INFRA-ESTRUTURA EM RUA CAXAMBU - JOÃO MONLEVADE	R.T.: JÚLIO BRUNO LEITE JÚNIOR, ENGENHEIRO CIVIL, CREA MG 80.199/D
COORDENADAS: -19.816621, -43.175739	DESCRIÇÃO: PROJETO DE INFRA-ESTRUTURA NA RUA CAXAMBU - ELEVAÇÃO DE ESTRUTURA EM CONCRETO ARMADO PARA COMPLEMENTAÇÃO DA PISTA DE ROLAMENTO
REVISÃO:	
ÁREA: 55,89 m²	FOLHA: 10/10
DESENHO: JÚLIO BRUNO / ESCALA: INDICADA	DATA: MARÇO / 2023

gov.br Documento assinado digitalmente
JULIO BRUNO LEITE JUNIOR
Data: 29/06/2023 13:59:58-0300
Verifique em https://validar.iti.gov.br

FORMATO A1 - INTERNO: 801 x 574 mm.
EXTERNO: 841 x 594 mm.